www.todoescelular.com

TSCNBW02

Soporte Antirrobo para TABLET

Manual de Instalación

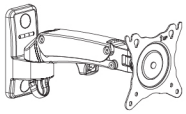

Base

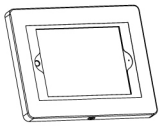

Cuadro

ITEM	DESCRIPTION/PART NO.	
	Tornillo M5	4
	Pija para cemento	2
	Taquete para concreto	2
	Tuerca M5	4
	llave tipo Bancaria	2
	Almoahdilla de ajuste	2
	Mascarilla de ajuste **Depende del Modelo**	1
	Llave Hexagonal	1

1

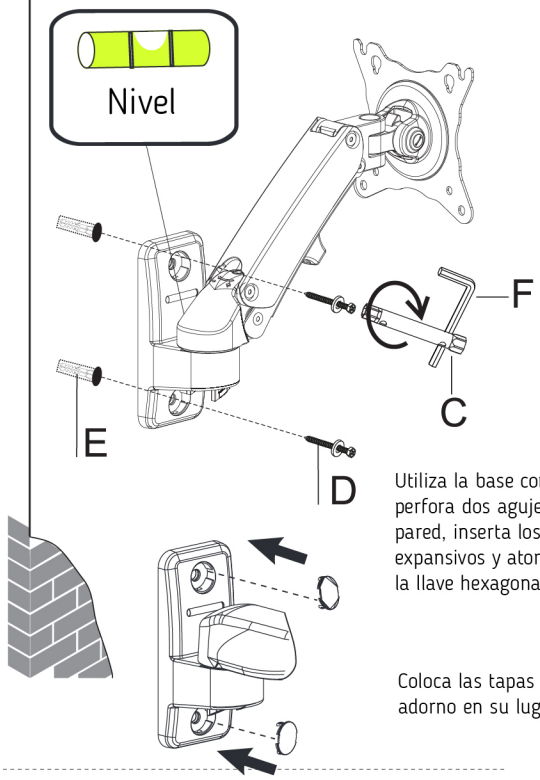

Utiliza la base como guía y perfora dos agujeros en la pared, inserta los taquetes expansivos y atornilla con la llave hexagonal

Coloca las tapas de adorno en su lugar

2

Fija el cuadro de seguridad a la base con los 4 tornillos con tuercas proporcionados

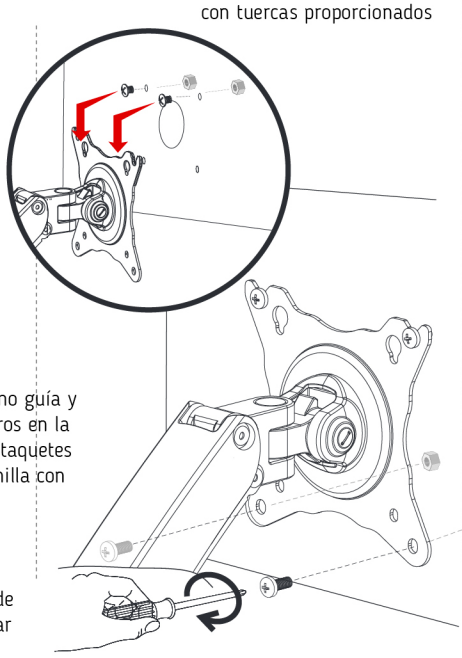

3

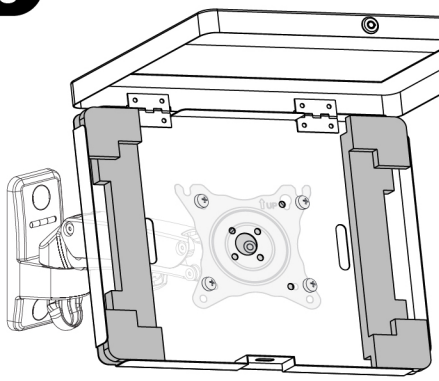

Coloca y verifica que las almoahdillas esten acomodadas en su sitio **Pueden venir ajustadas**

4

Inserta la tableta dentro de la caja cuidando que ajuste dentro de las almoahdillas

Coloca la mascarilla de ajuste PVC **(si aplica)** sobre la tableta cuidando que permanezca dentro de los límites de la caja

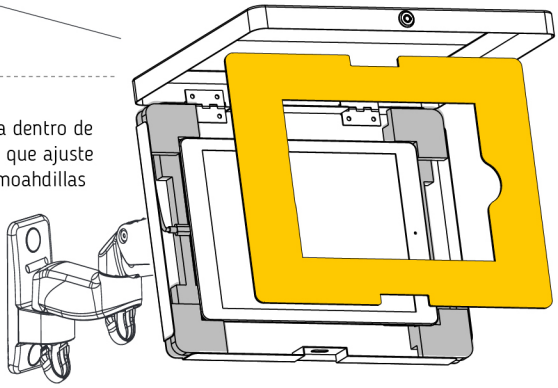

5

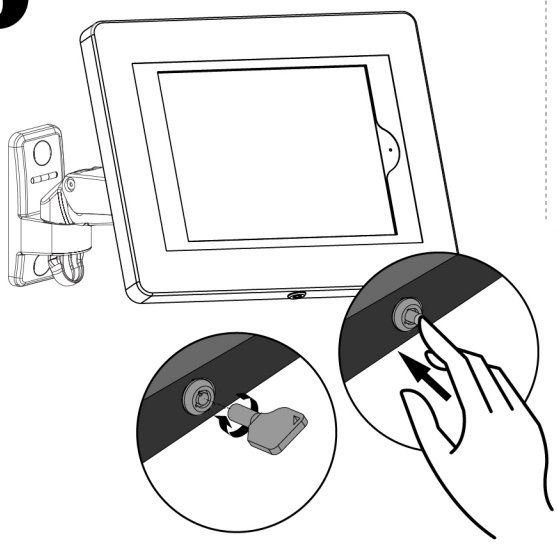

6

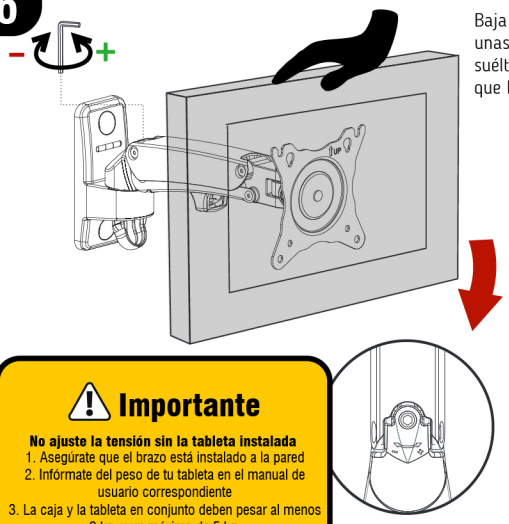

Baja lentamente el brazo con la tableta y gira unas 3 vueltas hacia el signo menos (-) y suéltala.Repite la operación unas 3 veces o hasta que la tableta se mantenga abajo al soltarla

⚠ Importante

No ajuste la tensión sin la tableta instalada

1. Asegúrate que el brazo está instalado a la pared
2. Infórmate del peso de tu tableta en el manual de usuario correspondiente
3. La caja y la tableta en conjunto deben pesar al menos 2 kg. y un máximo de 5 kg.

Diagrama de ajuste

7
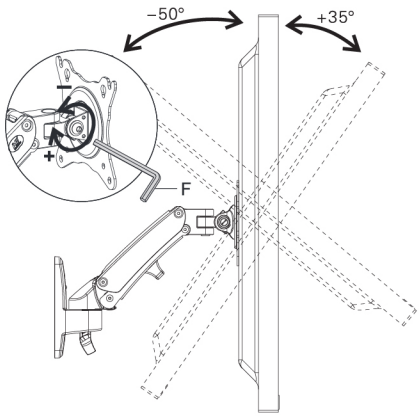
Para ajustar o apretar el ajuste de inclinación utiliza la llave Allen proporcionada para aflojar o apretar para dejar fijo