www.todoescelular.com

TSCLKCKM

Soporte Antirrobo para iPad Mini 2,3,4,5

Manual de Instalación

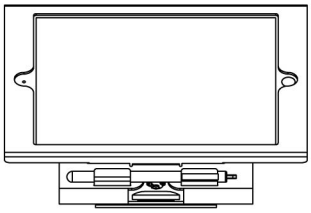

Vista Frontal

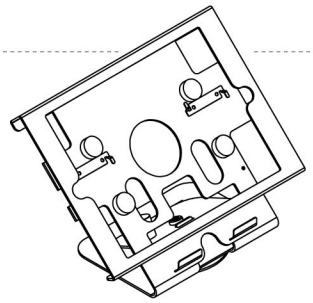

Perspectiva Frontal

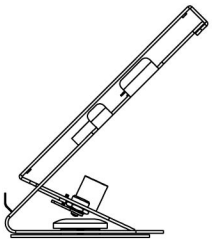

Vista Lateral

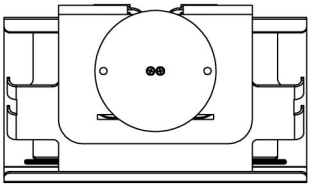

Vista inferior

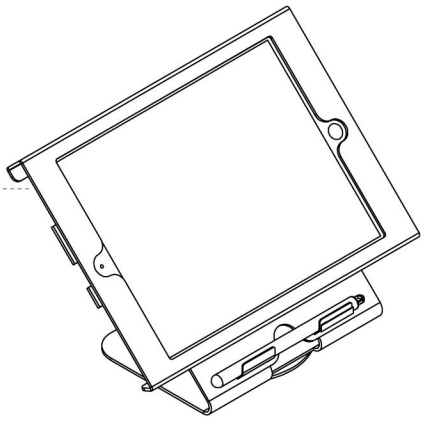

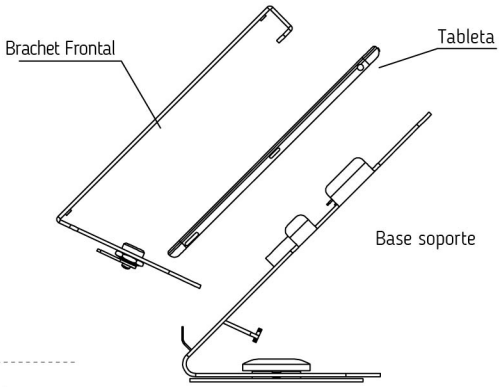

1 Colocando la Base

Opción 1

- Adhiere el circulo autoahdesivo doble cara a la base rotatoria inferior, después retira la película del circulo y pega el soporte a la mesa o mostrador. Puede rotar 360º

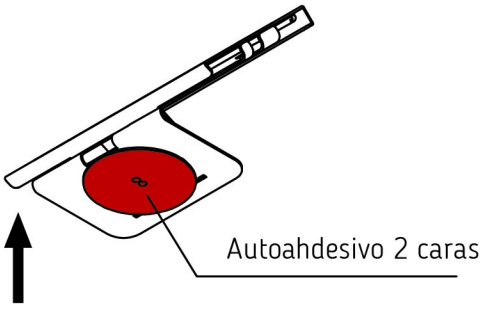

Opción 2

- Atornilla el circulo rotatorio a a la mesa o mostrador usando un desarmador de cruz y los tornillos proporcionados. Puede rotar 360º

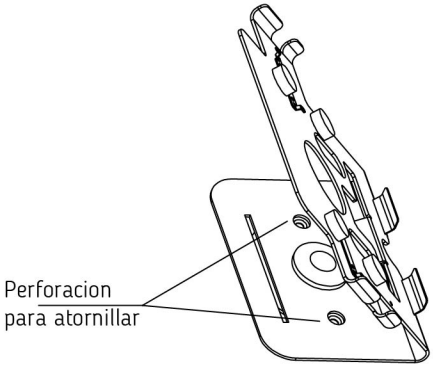

2 Instalando la tableta

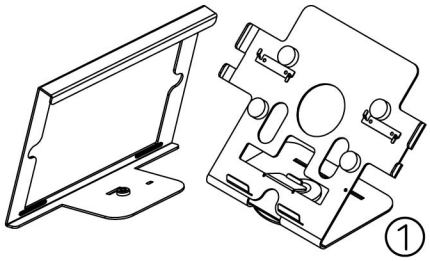

- Abre el soporte como se muestra en la imagen

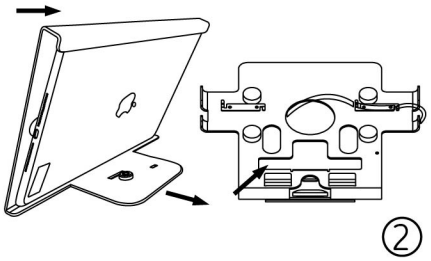

- Coloca la tableta dentro del bracket frontal deslizando lateralmente la tableta- Alinea el bracket frontal con los agujeros del bracket del soporte

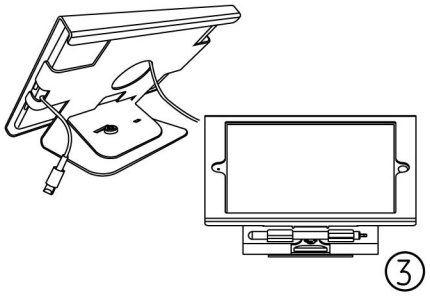

- Coloca el bracket frontal dentro del soporte y aseguralo cerrando la caja utilizando la llave proporcionada

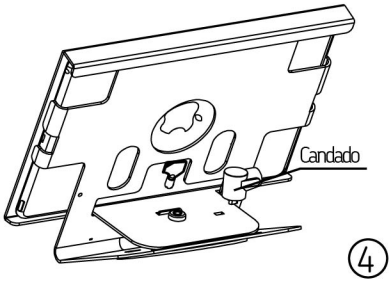

- También , si no deseas pegar o tornillar la base , o si necesitas doble seguridad puedes instalar un chicote con candado tipo Kensington asegurándolo a algún elemento fijo de tu mobiliario

El soporte no incluye el iPad